Balança modelo: PLP

PLP 4 células de baixo perfil, montagem com rampa
Plataforma apropriada para a pesagem de cargas rolantes, carrinhos ou porta paletes, uma vez que a altura ao solo da zona de pesagem é muito reduzida, apenas 55 mm, e a rampa de acesso apresenta-se com uma inclinação muito reduzida. Este modelo de plataforma, de instalação sobre o solo, evita a construção de uma fossa e respectivos problemas de drenagem de águas.
Versões em Aço pintado com primário Shopprimer BP e texturado RAL 5021 e 4 células em aço niquelado; versões em aço Inoxidável AISI 304 polido mate (esmerilado) com 4 células totalmente inox.
Construída para uso exclusivo sobre o solo, esta plataforma é suportada por 4 células que cumprem uma protecção IP68, com certificado de aprovação CE.
Cada célula apoia no solo por meio de um pé pivotante, em aço Inoxidável, com um sistema de rótula que assegura um retorno à posição inicial contrariando todos os esforços laterais.
A ligação das células é realizada numa caixa somadora em alumínio, que cumpre IP 67, da qual saí o cabo de ligação para o visor.

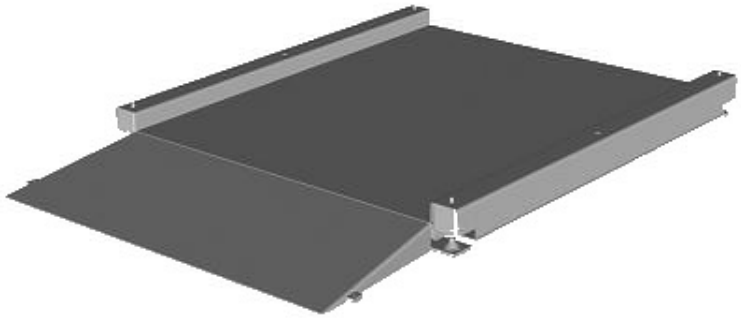

Opções:
2º rampa